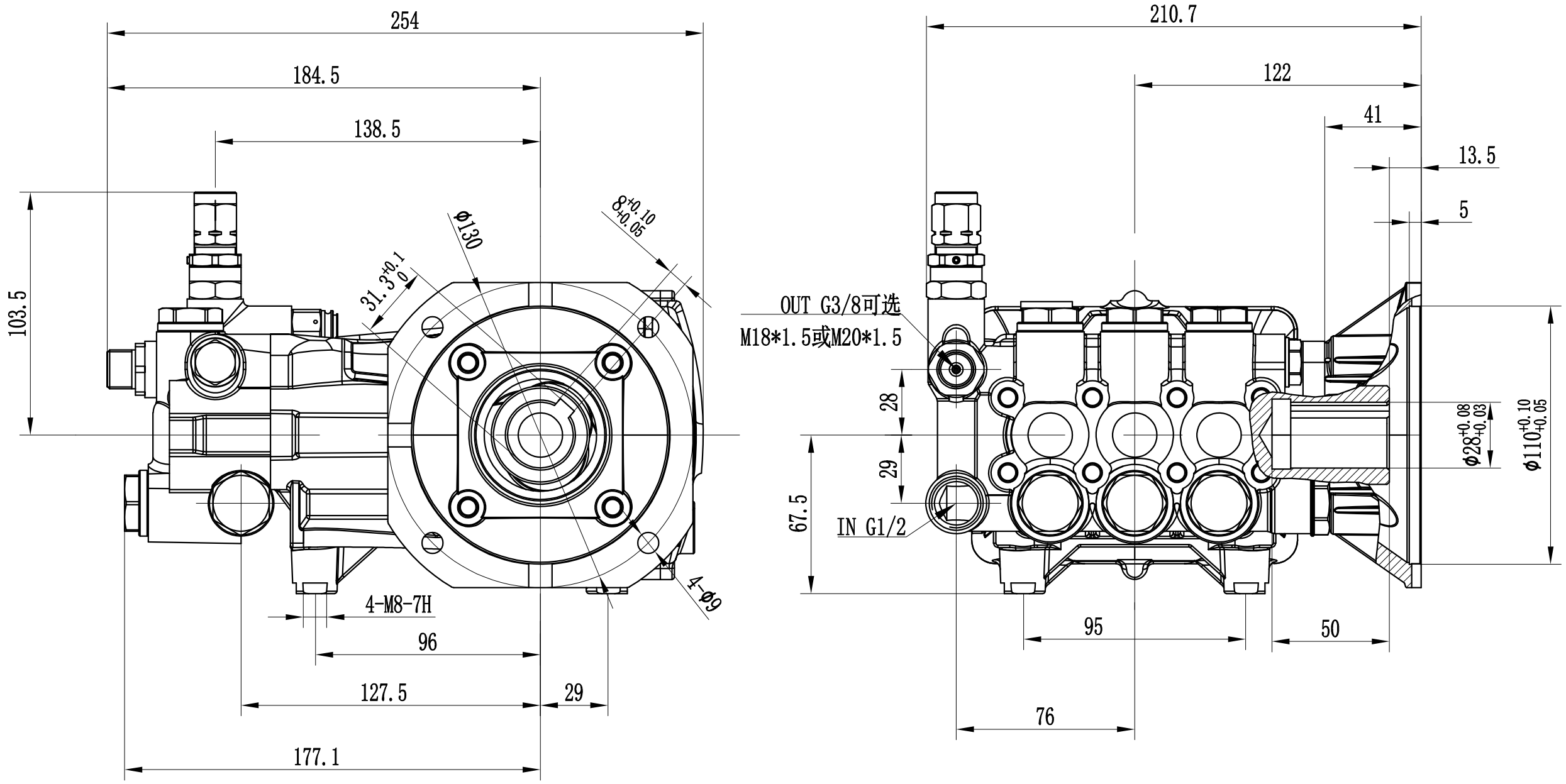

标记	处数	更改文件号	签 字	日期
设 计		标准化		
校 对		审 定		
审 核				
工 艺		日 期		

图样标记	数量	重量(g)	比例
S			1:8
共 页	第 页		

BKK-C28-F3安装尺寸

描 校

底图总号

签 字

日 期

Rev:01